CONCEPTION
ET FABRICATION
DE PIÈCES SPÉCIALES
SUR DEMANDE

11. LOQUETEAUX MAGNÉTIQUES

MAGNETIC CATCHES
MAGNETVERSCHLÜSSE

LOQUETEAUX MAGNÉTIQUES *MAGNETIC CATCHES* MAGNETVERSCHLÜSSE	**numéro** *number* Nummer	**matière** *material* Werkstoff	**décor** *finish* Dekor	**poids** *weight* Gewicht
LOQUETEAU «JUNIOR» SANS GÂCHE *JUNIOR MODEL WITHOUT COUNTERPLATE* VERSCHLUSS «JUNIOR» OHNE GEGENSTÜCK A x B x C x D x I 48 x 13 x 15,5 x 39 x 3 *** Pour vis ø I -** *For screws ø I* - Für Schrauben ø I **Force : 4 kg -** *Resistance : 4 kg* - Kraft : 4 kg	16-7-3372	plastique	blanc	18 g
LOQUETEAU «SENIOR» SANS GÂCHE *SENIOR MODEL WITHOUT COUNTERPLATE* VERSCHLUSS «SENIOR» OHNE GEGENSTÜCK A x B x C x D x I 53 x 13,5 x 15,5 x 44 x 3 *** Pour vis ø I -** *For screws ø I* - Für Schrauben ø I **Force : 4 kg -** *Resistance : 4 kg* - Kraft : 4 kg	16-7-3388	plastique	blanc	24 g
GÂCHE *COUNTERPLATE* GEGENSTÜCK A x B x C x D x I 50 x 14 x 4 x 40 x 3 «JUNIOR»	16-7-3648	plastique	blanc	6 g
58 x 15 x 4,5 x 48 x 3 «SENIOR» *** Pour vis ø I -** *For screws ø I* - Für Schrauben ø I	16-7-3649	plastique	blanc	7,5 g
LOQUETEAU «NEPTUNE» *NEPTUNE CATCH* «NEPTUNE» VERSCHLUSS A x B x C x D x E x F x G x H x I 52 x 15 x 15 x 37 x 57 x 13 x 44 x 2 x 3 **Force : 4 kg -** *Resistance : 4 kg* - Kraft : 4 kg *** Pour vis ø I -** *For screws ø I* - Für Schrauben ø I	16-7-3483	zamak	nickelé	49 g
LOQUETEAU «LS» *"LS" CATCH* VERSCHLUSS «LS» A x B x C x D x E x F x G x H x I 56 x 15 x 12 x 40 x 57 x15,5 x 42 x 5 x 3 LS-3 **Force : 3 kg –** *Resistance : 3 kg* – Kraft : 3 kg	16-7-3486	plastique	blanc	23,5 g
58 x 15 x 12 x 42 x 57 x15,5 x 42 x 5 x 3 LS-4 **Force : 4 kg –** *Resistance : 4 kg* – Kraft : 4 kg	16-7-3487	plastique	blanc	31 g
62 x 17 x 13 x 45 x 62 x 16 x 44,7 x 6 x 3 LS-6 **Force : 6 kg –** *Resistance : 6 kg* – Kraft : 6 kg	16-7-3488	plastique	blanc	41 g
Ces loqueteaux se fixent avec vis ø I - *These catch fixtures require ø I screws* Diese Verschlüsse werden mit Schrauben ø I befestigt				

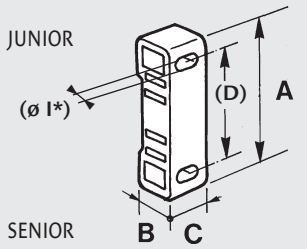

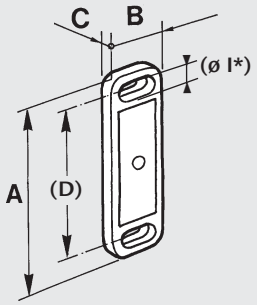

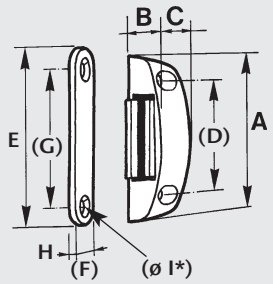

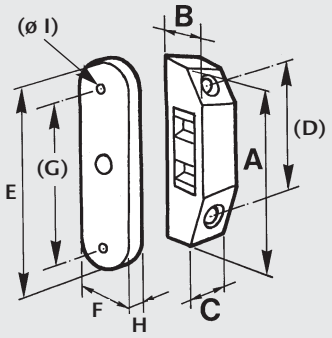

Force définie pour gâche associée.

LOQUETEAUX MAGNÉTIQUES *MAGNETIC CATCHES* MAGNETVERSCHLÜSSE	numéro *number* Nummer	matière *material* Werkstoff	décor *finish* Dekor	poids *weight* Gewicht
LOQUETEAU «SUPER POLAIR» *"SUPER POLAR" CATCH* «SUPER POLAR» VERSCHLUSS A x B x C x D x E x F x G x H x I 85 x 16 x 15 x 75 x 92 x 16 x 76 x 2 x 3,5	16-7-3391	zamak	nickelé	112 g
Ces loqueteaux se fixent avec vis ø I - *These catch fixtures require ø I screws* Diese Verschlüsse werden mit Schrauben ø I befestigt **Force : 8 kg -** *Resistance : 8 kg* - Kraft : 8 kg **Résistance chaleur : 80°C -** *Temperature resistance : 80° C* - Temperaturbeständig : 80° C				
LOQUETEAU «SUPER POLAIR» AVEC AIMANT AU COBALT *"SUPER POLAR" CATCH WITH COBALT MAGNET* «SUPER POLAR» VERSCHLUSS MIT KOBALTMAGNET A x B x C x D x E x F x G x H x I 85 x 15 x 16 x 75 x 95 x 13 x 82 x 2,5 x 3,5	16-7-3611	zamak	nickelé	112 g
Ces loqueteaux se fixent avec vis ø I - *These catch fixtures require ø I screws* Diese Verschlüsse werden mit Schrauben ø I befestigt **Force : 8 kg -** *Resistance : 8 kg* - Kraft : 8 kg **Résistance chaleur : 300°C -** *Temperature resistance : 300° C* - Temperaturbeständig : 300° C				
LOQUETEAU «MARS», avec gâche *MARS CATCH with counterplate* «MARS» VERSCHLUSS mit Gegenstück A x B x C x D x E x F x G x H x I 40 x 12 x 13 x 32 x 41 x 11 x 30 x 2 x 2,5	16-7-3492	plastique	blanc	16,5 g
Force : 2 à 3 kg - *Resistance : 2 to 3 kg* - Kraft : 2 bis 3 kg *** percée pour vis ø I -** *drilled for screws ø I* - gebohrt für Schrauben ø I				
LOQUETEAU «POLAIR» avec gâche *"POLAR" CATCH with counterplate* «POLAR» VERSCHLUSS mit Gegenstück A x B x C x D x E x F x G x H x I 49 x 16 x 16 x 39 x 56 x 16 x 40 x 2 x 3,5	16-7-3494	zamak	nickelé	56 g
Force : 4 kg - *Resistance : 4 kg* - Kraft : 4 kg **Résistance chaleur : 80 °C -** *Temperature resistance : 80 °C* - Temperaturbeständig : 80 °C				
LOQUETEAU «POLAIR» AVEC AIMANT AU COBALT avec gâche *"POLAR" CATCH WITH COBALT MAGNET with counterplate* «POLAR» VERSCHLUSS MIT KOBALTMAGNET mit Gegenstück A x B x C x D x E x F x G x H x I 49 x 16 x 16 x 39 x 57 x 13 x 44 x 2 x 3,5	16-7-3610	zamak	nickelé	56 g
Force : 4 kg - *Resistance : 4 kg* - Kraft : 4 kg **Résistance chaleur : 300 °C -** *Temperature resistance : 300 °C* - Temperaturbeständig : 300 °C *** percée pour vis ø I -** *drilled for screws ø I* - gebohrt für Schrauben ø I				

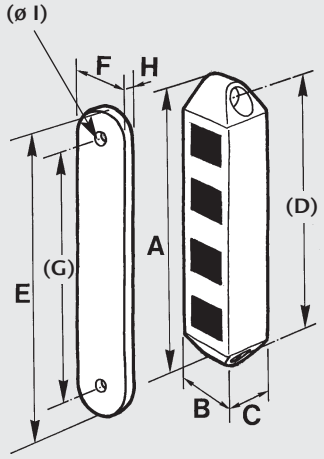

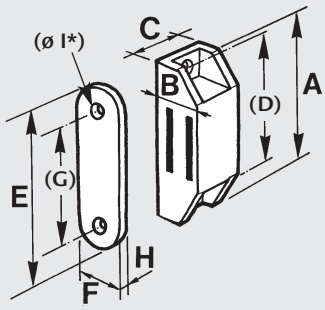

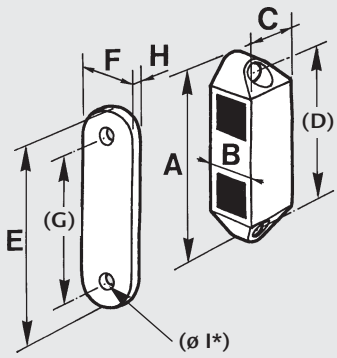

Force définie pour gâche associée.

LOQUETEAUX MAGNÉTIQUES *MAGNETIC CATCHES* MAGNETVERSCHLÜSSE	**numéro** *number* Nummer	**matière** *material* Werkstoff	**décor** *finish* Dekor	**poids** *weight* Gewicht
LOQUETEAU « BAYARD » *BAYARD CATCH* « BAYARD » VERSCHLUSS A x B x C x D x I 50 x 14 x 14 x 40 x 2,5 **Force : 4,5 kg -** *Resistance : 4,5 kg* - Kraft : 4,5 kg **pour vis ø I -** *for screws ø I* - für Schrauben ø I	16-7-3356	plastique	blanc	13,5 g
LOQUETEAU « GOLIATH » *GOLIATH CATCH* « GOLIATH » VERSCHLUSS A x B x C x D x I 60 x 18 x 15 x 49 x 2,5 **Force : 6 kg -** *Resistance : 6 kg* - Kraft : 6 kg **pour vis ø I -** *for screws ø I* - für Schrauben ø I	16-7-3358	plastique	blanc	27 g
GÂCHES POUR LOQUETEAUX CI-DESSUS *COUNTERPLATES FOR THE ABOVE CATCHES* GEGENSTÜCKE FÜR OBIGE VERSCHLÜSSE A x B x C x D x I 51 x 16 x 6 x 40 x 2,5 **pour vis ø I -** *for screws ø I* - für Schrauben ø I	16-7-3359	plastique	blanc	8,5 g
LOQUETEAU « KLIP » à encliqueter *« KLIP » CATCH* « KLIP » VERSCHLUSS A x B x C x D x E x F force/kg **Klip 2** = 25,5 x 12,3 x 10,4 x 10,8 x 23 x 11 2 * **Klip 3** = 25,5 x 9,6 x 11 x 8 x 23 x 8,2 3 * **Klip 5** = 39,5 x 10 x 11 x 8 x 35 x 8,2 5 * **Klip 15** = 54 x 12,5 x 14,5 x 10,6 x 51,5 x 10,8 15 ** * **pour tôle** / *for thickness* / für Dicke : **1,5** ** **pour tôle** / *for thickness* / für Dicke : **2,0** **pour vis ø I -** *for screws ø I* - für Schrauben ø I	16-7-4013 16-7-4014 16-7-4015 16-7-3674	polypropylène polypropylène polypropylène polypropylène	blanc blanc blanc noir	4 g 4 g 8 g 32 g
GÂCHE *COUNTERPLATE* GEGENSTÜCK A x B x C x D x I 41 x 14 x 1,5 x 31 x 3 « Xb4 » et « KLIP 2 et 3 » 65 x 13 x 2 x 50 x 3 « M50 » et « KLIP 5 » 65 x 13 x 2 x 55 x 3 « SUPEC 12 » et « KLIP 15 » **pour vis ø I -** *for screws ø I* - für Schrauben ø I	16-7-3351 16-7-3366 16-7-3673	acier acier acier	zingué nickelé zingué	6 g 12 g 11 g
BOÎTIER SUPPORT *CASE* GEHÄUSE A x B x C x D x I 75,5 X 14,8 X 18,5 X 66 X 2,5 Pour « Klip 15 » * **percée pour vis ø I -** *drilled for screws ø I* - gebohrt für Schrauben ø I	16-7-3675	plastique	noir	8 g

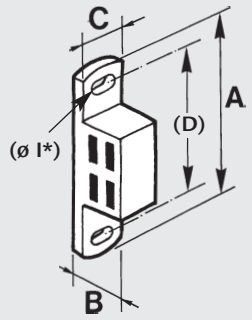

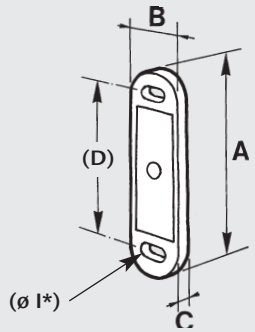

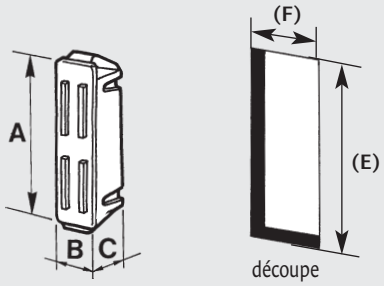

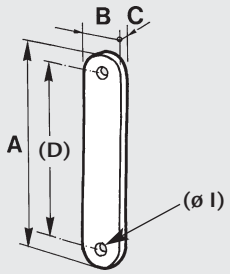

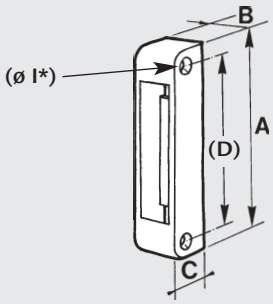

Force définie pour gâche associée.

LOQUETEAUX MAGNÉTIQUES *MAGNETIC CATCHES* MAGNETSVERSCHLÜSSE	**numéro** *number* Nummer	**matière** *material* Werkstoff	**décor** *finish* Dekor	**poids** *weight* Gewicht
LOQUETEAU AVEC GÂCHE ET AIMANT INOX 430 *SMALL CATCH WITH COUNTERPLATE AND 430 STAINLESS STEEL MAGNET* VERSCHLUSS MIT GEGENSTÜCK UND MAGNET AUS ROSTFREIEM STAHL 430				
A x B x C x D x E x F x G x H x I 86 x 13 x 15 x 77 x 70 x 12 x 57 x 2 x 2,7	16-7-3861	plastique	blanc	100 g
Force : 4,8 kg *Resistance : 4,8 kg* Kraft : 4,8 kg *** percée pour vis ø I -** *drilled for screws ø I* - gebohrt für Schrauben ø I				
105,3 x 16 x 18 x 94 x 79 x 14 x 65 x 2 x 2,7	16-7-3862	plastique	blanc	100 g
Force : 5,6 kg *Resistance : 5,6 kg* Kraft : 5,6 kg *** percée pour vis ø I -** *drilled for screws ø I* - gebohrt für Schrauben ø I				
LOQUETEAU «SUPEC 12» sans gâche *"SUPEC 12" CATCH without counterplate* VERSCHLUSS «SUPEC 12» ohne Gengenstück A x B x C x D x E x I 74 x 14 x 17,5 x 64 x 6 x 3	16-7-3672	plastique	blanc	37 g
Force : 15 kg - *Resistance : 15 kg* - Kraft : 15 kg *** percée pour vis ø I -** *drilled for screws ø I* - gebohrt für Schrauben ø I				
LOQUETEAU «XB4» sans gâche *"XB4" LATCH without counterplate* VERSCHLUSS «XB4» ohne Gegenstück A x B x C x D x E x I 48 x 15 x 19 x 38 x 5,5 x 2,5	16-7-3390	plastique	blanc	13 g
Force : 4 kg - *Resistance : 4 kg* - Kraft : 4 kg *** percée pour vis ø I -** *drilled for screws ø I* - gebohrt für Schrauben ø I				
LOQUETEAU «M 50» sans gâche *M 50 CATCH without counterplate* VERSCHLUSS «M 50» ohne Gegenstück A x B x C x D x I 67 x 15 x 15 x 59 x 2	16-7-3365	plastique	blanc	51 g
Force : 14 kg - *Resistance : 14 kg* - Kraft : 14 kg *** percée pour vis ø I -** *drilled for screws ø I* - gebohrt für Schrauben ø I				
GÂCHE pour loqueteaux ci-dessus *COUNTERPLATE for the above catches* GEGENSTÜCK für obige Verschlüsse A x B x C x D x I				
41 x 14 x 1,5 x 31 x 3 «XB4» et «klip 2 et 3»	16-7-3351	acier	zingué	6 g
65 x 13 x 2 x 50 x 3 «M 50» et «klip 5»	16-7-3366	acier	nickelé	12 g
65 x 13 x 2 x 55 x 3 «SUPEC 12» et «klip 15»	16-7-3673	acier	zingué blanc	11 g
*** percée pour vis ø I -** *drilled for screws ø I* - gebohrt für Schrauben ø I				

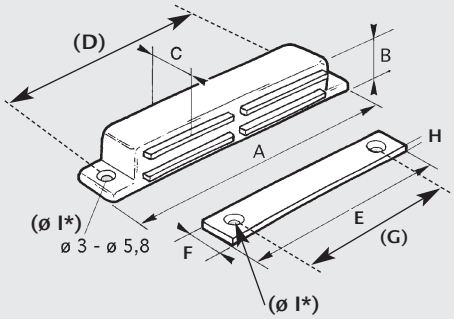

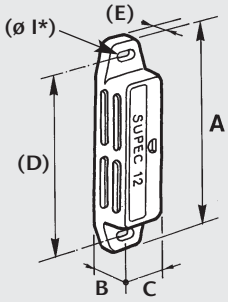

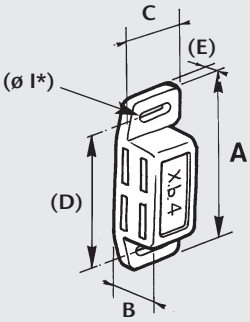

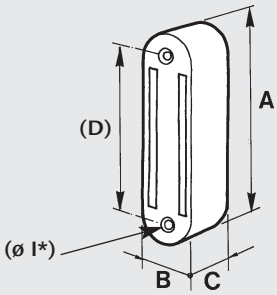

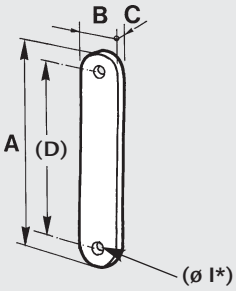

Force définie pour gâche associée.

LOQUETEAUX MAGNÉTIQUES

MAGNETIC CATCHES
MAGNETSVERSCHLÜSSE

	numéro *number* Nummer	matière *material* Werkstoff	décor *finish* Dekor	poids *weight* Gewicht
LOQUETEAU « POLAIR » À ENTAILLER *"POLAR" SUNKEN CATCHES* « POLAR » VERSCHLUSS A x B x C x E x F x H x I 56 x 16 x 17 x 57 x 16 x 2 x 3,5	16-7-3484	zamak	nickelé	63,5 g

Ces loqueteaux se fixent avec vis ø I - *These catch fixtures require ø I screws*
Diese Verschlüsse werden mit Schrauben ø I befestigt

Force : 4 kg - *Resistance : 4 kg* - Kraft : 4 kg
Résistance chaleur : 150°C - *Temperature resistance : 150° C* - Temperaturbeständig : 150° C

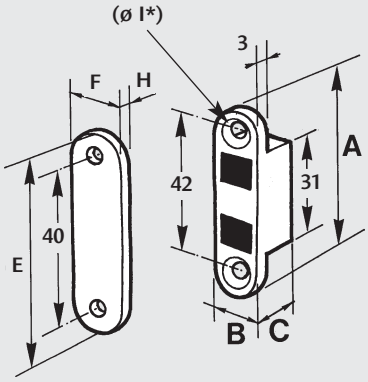

LOQUETEAU « ENCASTRÉ » SANS GÂCHE *FLUSH CATCH WITHOUT COUNTERPLATE* « EINGELASSENER » VERSCHLUSS OHNE GEGENSTÜCK A x B x C x D x I 53 x 14 x 15 x 45 x 3	16-7-3373	plastique	blanc	26 g

Force : 3 à 4 kg - *Resistance : 3 to 4 kg* - Kraft : 3 bis 4 kg

*** percée pour vis ø I -** *drilled for screws ø I* - gebohrt für Schrauben ø I

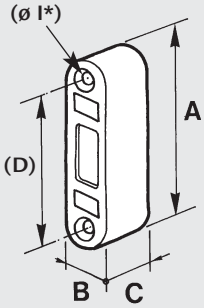

encastré
flush
eingelassen

GÂCHE *COUNTERPLATE* GEGENSTÜCK A x B x C x D x I 53,5 x 15 x 6,5 x 43,5 x 3	16-7-3352	plastique	blanc	13 g

*** percée pour vis ø I -** *drilled for screws ø I* - gebohrt für Schrauben ø I

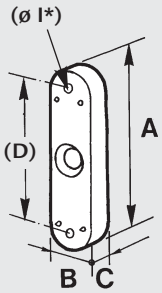

LOQUETEAU magnétique étanche *CATCH* VERSCHLUSS A x B 50 x 21 **Force : 3 à 4 kg** *Resistance : 3 to 4 kg* Kraft : 3 bis 4 kg nouveau new neu	16-7-4081	plastique	blanc	22 g
GÂCHE pour loqueteau ci-dessus *COUNTERPLATE for the above catche* GEGENSTÜCK für obige Verschlüsse A x B 49 x 15	16-7-4082	inox		10 g

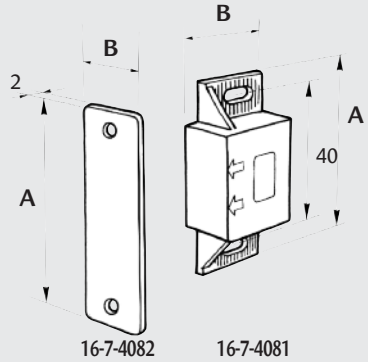

LOQUETEAU COMPACT *COMPACT CATCH* COMPACT VERSCHLUSS A x B 35 x 12	16-7-4033	acier	nickelé	4 g

Force : 2,7 kg - *Resistance : 2,7 kg* - Kraft : 2,7 kg

Convient pour des températures inférieures à 100 °C - *Suitable for temperature below 100 °C (212 °F).*
Gebrauchstemperatur : unten 100 °C.

La partie magnétique ne doit pas recevoir de choc - *Counterplate should not hit magnet to avoid breakage.*
Das magnetische Teil darf kein Stoss erhalten.

Les têtes de vis ne doivent pas dépasser. - *Screw heads should not protrude above the base piste.*
Die Schraubenköpfe dürfen nicht hinausragen.

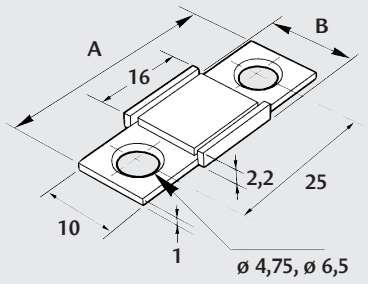

Force définie pour gâche associée.

LOQUETEAUX MAGNÉTIQUES *MAGNETIC CATCHES* MAGNETSVERSCHLÜSSE	**numéro** *number* Nummer	**matière** *material* Werkstoff	**décor** *finish* Dekor	**poids** *weight* Gewicht
GÂCHE POUR LOQUETEAU «COMPACT» *COUNTERPLATE FOR COMPACT LATCH* GEGENSTÜCK FÜR «COMPACT» VERSCHLUSS A x B 15 x 3	16-7-3349	acier	zingué	4 g
LOQUETEAU «COMPACT» ENCASTRÉ sans gâche *FITTED COMPACT CATCH without counterplate* EINGELASSENER «COMPACT» VERSCHLUSS ohne gegenstück A x B x C x D 16 x 24 x 14,5 x 9	16-7-3387	acier	*	13 g
LOQUETEAU «COMPACT» sans gâche *COMPACT CATCH without counterplate* «COMPACT» VERSCHLUSS ohne Gegenstück A x B 16 x 24	16-7-3378	plastique	noir	14 g
LOQUETEAU «COMPACT CHALEUR» sans gâche *COMPACT HEAT CATCH WITHOUT COUNTERPLATE* «COMPACT WÄRME» VERSCHLUSS OHNE GEGENSTÜCK A x B 16 x 24 trou dans la tôle = ø 13,5	16-7-3490	alu	brut	17,5 g
16 x 29 trou dans la tôle = ø 17,5	16-7-3651	alu	brut	40 g
PROFILÉS MAGNÉTIQUES AUTO-ADHÉSIFS *SELF-ADHESIVE MAGNETIC STRIPS* SELBSTKLEBENDE MAGNETBÄNDER **Largeur 19** / **Epaisseur 15/10** *Width 19* / *Thickness 15/10* Breite 19 / Stärke 15/10	16-7-3682	flexor		
Largeur 50 / **Epaisseur 15/10** *Width 50* / *Thickness 15/10* Breite 50 / Stärke 15/10	16-7-3683	flexor		

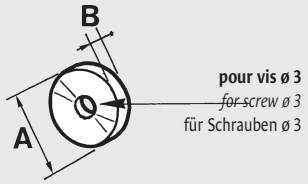

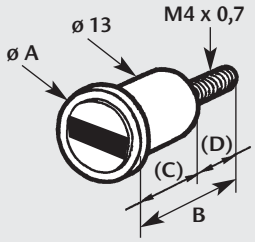

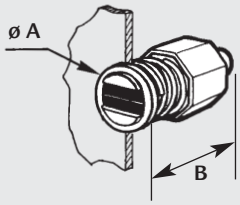

13,5 = ø trou dans la tôle
13,5 = plate hole ø
13,5 = Bohrung im Stahlblech

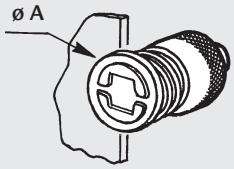

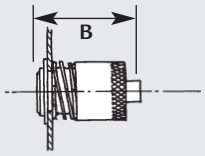

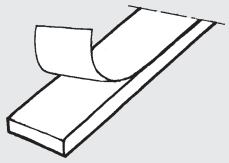

Force : 3 kg - *Resistance : 3 kg* - Kraft : 3 kg

*** zingué bichromaté -** *bichromated zinc plated* - verzinkt bichromatiert

Force : 3 kg - *Resistance : 3 kg* - Kraft : 3 kg

Cache-écrou = plastique noir

Force : 2,5 à 3 kg - Tenue température : 250° C
Resistance : 2,5 to 3 kg - Temperature resistance : 250° C
Kraft : 2,5 bis 3 kg - Temperaturbeständig : 250° C

Rouleau de 30 mètres – *30 m roll* – Rollen von 30 m Länge

Résistance chaleur : 100 °C - *Temperature resistance : 100 °C* - Temperaturbeständig : 100 °C

Force définie pour gâche associée.